التطبيق الثالث :

ارسم الشكل (٣)، وأضف إليه الأبعاد وخطوط المركز.

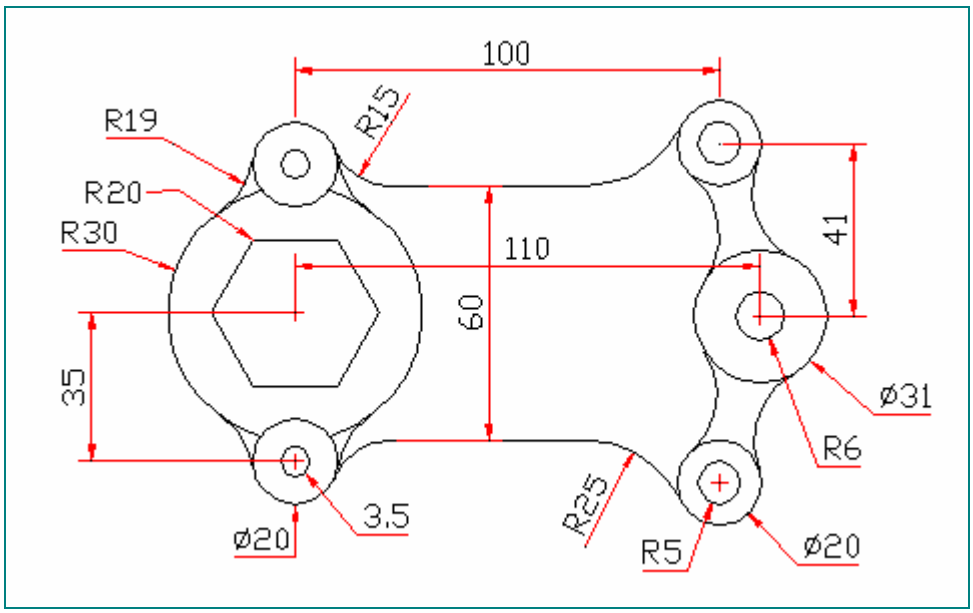

الشكل (٣)

التطبيق الرابع:

ارسم الشكل (٤)، وأضف إليه الأبعاد والنصوص التعليقية .

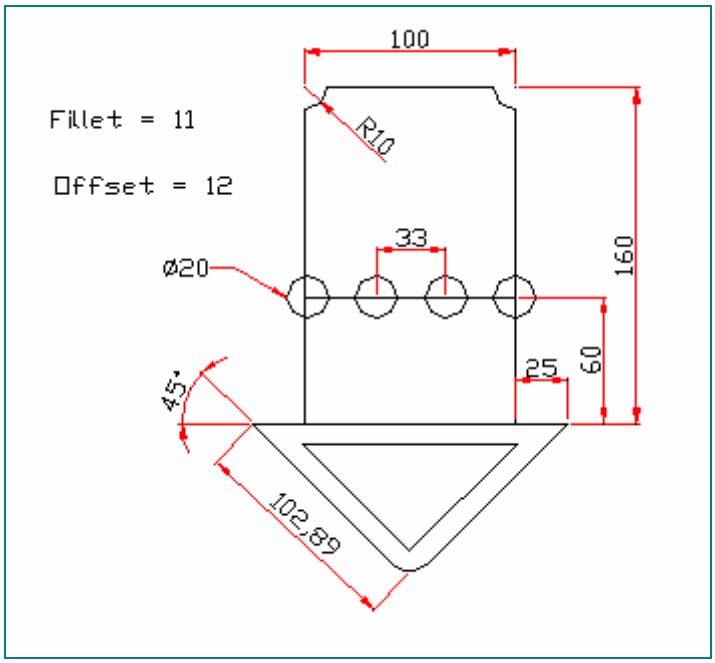

الشكل (٤)